MONSTER



Bedienungsanleitung

Rührgerät
ME1602

Verwendete Symbole

WARNUNG!
Bezeichnet eine unmittelbar drohende Gefahr. Bei Nichtbeachten des Hinweises drohen Tod oder schwerste Verletzungen.

VORSICHT!
Bezeichnet eine möglicherweise gefährliche Situation. Bei Nichtbeachten des Hinweises drohen Verletzungen oder Sachschäden.

HINWEIS
Bezeichnet Anwendungstipps und wichtige Informationen.

Symbole am Gerät


Vor Inbetriebnahme Bedienungsanleitung lesen!


Augenschutz tragen!


Gehörschutz tragen!


Entsorgungshinweis für das Altgerät (siehe Seite 11)

Zu Ihrer Sicherheit

Warnung! Vor Gebrauch des Rührers lesen und danach handeln:
- die vorliegende Bedienungsanleitung
- die „Allgemeinen Sicherheitshinweise“ zum Umgang mit Elektrowerkzeugen im beigelegten Heft
- die für den Einsatzort geltenden Regeln und Vorschriften zur Unfallverhütung.

Dieser Rührer ist nach dem Stand der Technik und den anerkannten sicherheitstechnischen Regeln gebaut. Dennoch können bei seinem Gebrauch Gefahren für Leib und Leben des Benutzers oder Dritter bzw. Schäden an der Maschine oder an anderen Sachwerten entstehen.

Der Rührer ist nur zu benutzen
– für die bestimmungsgemäße Verwendung,
– in sicherheitstechnisch einwandfreiem Zustand.
Die Sicherheit beeinträchtigende Störungen umgehend beseitigen.

Bestimmungsgemäße Verwendung

Der Rührer ist bestimmt
– für den gewerblichen Einsatz in Industrie und Handwerk,
– mit Rührkörben entsprechender Form und Abmessungen,
- zum Anrühren von flüssigen Materialien mit niedriger Viskosität wie z.B. Farben, Lacke, Kleber, leichte Putze, Harze etc.,
- zum Anrühren von Materialien mit hoher Viskosität wie z .B. Putz, Mörtel, Kalk, Estrich, Spachtelmasse etc.,

- zum Einsatz mit Rührkörben und Zubehör, das in dieser Anleitung angegeben oder vom Hersteller empfohlen wird.

Den Rührer nicht zum Anrühren von Lebensmitteln verwenden.

Sicherheitshinweise

Warnung! Lesen Sie alle Sicherheitshinweise und Anweisungen. Versäumnisse bei der Einhaltung der Sicherheitshinweise und Anweisungen können elektrischen Schlag, Brand und/oder schwere Verletzungen zur Folge haben. **Bewahren Sie alle Sicherheitshinweise und Anweisungen für die Zukunft auf.**

- Bearbeiten Sie keine explosionsgefährlichen Stoffe (z.B. leicht entzündliche Lösemittel). Elektrowerkzeuge erzeugen Funken, die entstehende Dämpfe entzünden können.
- Ziehe Sie sofort den Netzstecker und lassen Sie das Elektrowerkzeug vom Kundendienst überprüfen, falls es in das Rührgut fällt. In das Elektrowerkzeug eindringendes Rührgut kann Schäden verursachen und zu einem elektrischen Schlag führen.
- Halten Sie das Elektrowerkzeug beim Arbeiten fest mit beiden Händen und sorgen Sie für einen sicheren Stand. Das Elektrowerkzeug wird mit 2 Händen sicherer geführt.
- Bearbeiten Sie kein asbesthaltiges Material. Asbest gilt als krebserregend.
- Treffen Sie Schutzmaßnahmen, wenn beim Arbeiten gesundheitsschädliche, brennbare oder explosive Stäube entstehen können. Zum Beispiel: Manche Stäube gelten als krebserregend. Tragen Sie eine Staubschutzmaske und verwenden Sie, wenn anschließbar, eine Staub-/ Späneabsaugung.
- Warten Sie, bis das Elektrowerkzeug zum Stillstand gekommen ist, bevor Sie es ablegen. Das Einsatzwerkzeug kann sich verhaken und zum Verlust der Kontrolle über das Elektrowerkzeug führen.
- Benutzen Sie das Elektrowerkzeug nicht mit beschädigtem Kabel. Berühren Sie das beschädigte Kabel nicht und ziehen Sie den Netzstecker, wenn das Kabel während des Arbeitens beschädigt wird. Beschädigte Kabel erhöhen das Risiko eines elektrischen Schlages.
- Schließen Sie Elektrowerkzeuge, die im Freien verwendet werden, über einen Fehlerstrom-(FI) Schutzschalter an.

HINWEIS
Der in diesen Anweisungen angegebene Schwingungspegel ist entsprechend einem in EN 60745 genormten Messverfahren gemessen worden und kann für den Vergleich von Elektrowerkzeugen miteinander verwendet werden. Er eignet sich auch für eine vorläufige Einschätzung der Schwingungsbelastung. Der angegebene Schwingungspegel repräsentiert die hauptsächlichen Anwendungen des Elektrowerkzeugs. Wenn allerdings das Elektrowerkzeug für andere Anwendungen, mit abweichenden Einsatzwerkzeugen oder ungenügender Wartung eingesetzt wird, kann der Schwingungspegel abweichen. Dies kann die Schwingungsbelastung über den gesamten Arbeitszeitraum deutlich erhöhen. Für eine genaue Abschätzung der Schwingungsbelastung sollten auch die Zeiten berücksichtigt werden, in denen das Gerät abgeschaltet ist oder zwar läuft, aber nicht tatsächlich im Einsatz ist. Dies kann die Schwingungsbelastung über den gesamten Arbeitszeitraum deutlich reduzieren.
Legen Sie zusätzliche Sicherheitsmaßnahmen zum Schutz des Bedieners vor der Wirkung von Schwingungen fest wie z. B.: Wartung von Elektrowerkzeug und Einsatzwerkzeugen, Warmhalten der Hände, Organisation der Arbeitsabläufe.

VORSICHT!
Bei einem Schalldruck über 85 dB(A) Gehörschutz tragen.

Entsorgungshinweise

Ausgediente Geräte durch Entfernen des Netzkabels unbrauchbar machen.
Nur für EU-Länder
Werfen Sie Elektrowerkzeuge nicht in den Hausmüll!
Gemäss Europäischer Richtlinie 2012/19/EU über Elektro- und Elektronik-Altgeräte und Umsetzung in nationales Recht müssen verbrauchte Elektrowerkzeuge getrennt gesammelt und einer umweltgerechten Wiederverwertung zugeführt werden.

HINWEIS
Über Entsorgungsmöglichkeiten beim Fachhändler informieren!

EU-Konformitätserklärung

Die Konformitätserklärung kann jederzeit mit der Bestellnummer Monster-CE bei uns bestellt werden.

MONSTER Airless by
PaintMaster
Service & Logistik
Otto-Schott-Str. 20
72555 Metzingen

Tel.: +49 (0)7123-204370
E-Mail: info@monster-airless.com

Gebrauchsanweisung

Warnung!
Vor allen Arbeiten am Rührer den Netzstecker ziehen.

Vorsicht!
Die vorhandene Netzspannung und die Spannungsangabe auf dem Typenschild müssen übereinstimmen.

Vor der Inbetriebnahme

- Rührer auspacken und auf Vollstaändigkeit der Lieferung und Transportschäden kontrollieren.
- Rührkorb montieren

Rührkorb montieren/wechseln

- Rührkorb auf die Antriebsspindel schrauben (1.)
- Die Antriebsspindel mit einem Gabelschlüssel SW19 festhalten und mit einem Gabelschlüssel SW22 den Rührkorb festziehen (2.).

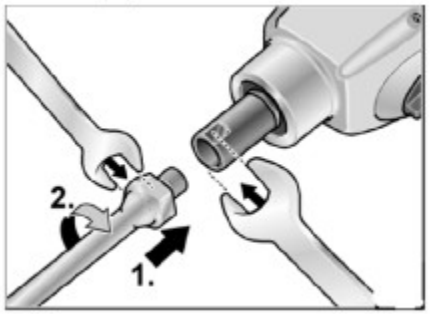

- Die Demontage in umgekehrter Reihenfolge durchführen

Ein- und Ausschalten des Rührers

Die Rührer sind mit einem Gasgebeschalter ausgestattet. Er erlaubt die langsame Steigerung der Drehzahl auf die gewünschte Arbeitsdrehzahl.
- Schalter drücken und festhalten.
- Zum Einrasten Arretierungsknopf gedrückt halten und Schalter loslassen.

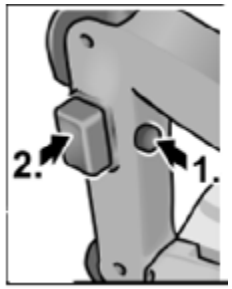

- Zum Ausschalten Schalter kurz drücken und loslassen.

Drehzahlregulierung

- Zum Einstellen der maximalen Arbeitsdrehzahl das Stellrad auf den gewünschten Wert stellen.

Gangwahl

Das Gerät verfügt über ein mechanisches 2-Gang-Getriebe. Gangwechsel nur bei stehendem Motor vornehmen.

Arbeitshinweise

- Nach dem Ausschalten läuft der Rührkorb noch kurze Zeit nach.
- Wenn der laufende Rührkorb eine Fläche berührt, kann es zu einem Rückstoß kommen.
- Gerät erst nach dem Eintauchen des Rührkorbs in die zu rührende Mischung durch langsames Drücken des Schalters einschalten und abwarten, bis das Gerät die maximale Drehzahl erreicht hat.
- In Arbeitspausen Gerät auf den Ablagepuffern ablegen.

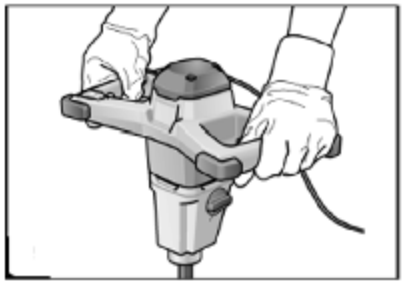

Wartung und Pflege

Warnung!
Vor allen Arbeiten am Rührer den Netzstecker ziehen.

Reinigung

- Gerät und Lüftungsschlitze regelmäßig reinigen.
- Gehäuseinnenraum mit Motor regelmäßig mit trockener Druckluft ausblasen.
- Rührkorb unmittelbar nach dem Gebrauch reinigen. Rührgut nicht antrocknen lassen.

Getriebe

Hinweis
Die Schrauben am Getriebekopf während der Garantiezeit nicht lösen. Bei Nichtbeachtung erlöschen die Garantieverpflichtungen des Herstellers.

Reparaturen

Reparaturen ausschließlich durch eine vom Hersteller autorisierte Kundendienstwerkstatt ausführen lassen.

Ersatzteile und Zubehör

Rührkörbe für verschiedene Anwendungsbereiche und weiteres Zubehör den Katalogen des Herstellers entnehmen.

Hinweis
Über Entsorgungsmöglichkeiten beim Fachhändler informieren!

Garantie

Bei Erwerb einer Neumaschine gewährt MONSTER 1 Jahr Garantie, beginnend mit dem Verkaufsdatum der Maschine an den Endverbraucher. Die Garantie erstreckt sich nur auf Mängel, die auf Material- und/oder Herstellungsfehler sowie auf die Nichterfüllung zugesicherter Eigenschaften zurückzuführen sind. Bei Geltendmachung eines Garantieanspruchs ist der Original-Verkaufsbeleg mit Verkaufsdatum beizufügen. Garantiereparaturen dürfen ausschließlich von MONSTER-autorisierten Werkstätten oder Service-Stationen durchgeführt werden.
Ein Garantieanspruch besteht nur bei bestimmungsgemäßer Verwendung. Von der Garantie ausgeschlossen sind insbesondere betriebsbedingter Verschleiß, unsachgemäße Anwendung, teilweise oder komplett demontierte Maschinen sowie Schäden durch Überlastung der Maschine, Verwendung von nicht zugelassenen, defekten oder falsch angewendeten Einsatzwerkzeugen. Schäden, die durch die Maschine am Einsatzwerkzeug bzw. Werkstück verursacht werden, Gewaltanwendung, Folgeschäden, die auf unsachgemäße oder ungenügende Wartung seitens des Kunden oder Dritter zurückzuführen sind, Beschädigungen durch Fremdeinwirkung oder von Fremdkörpern, z.B. Sand oder Steine sowie Schäden durch Nichtbeachtung der Bedienungsanleitung, z.B. Anschluss an eine falsche Netzspannung oder Stromart. Garantieansprüche für Einsatzwerkzeuge bzw. Zubehörteile können nur dann geltend gemacht werden, wenn sie mit Maschinen verwendet werden, bei denen eine solche Verwendung vorgesehen oder zugelassen ist.

Haftungsausschluss

Der Hersteller und sein Vertreter haften nicht für die Schäden und entgangenen Gewinn durch Unterbrechung des Geschäftsbetriebes, die durch das Produkt oder die nicht mögliche Verwendung des Produktes verursacht wurden.

Der Hersteller und sein Vertreter haften nicht für Schäden, die durch unsachgemäße Verwendung oder in Verbindung mit Produkten anderer Hersteller verursacht wurden.

Technische Daten

Leerlaufdrehzahl	U/min	1. Gang 250-500 2. Gang 400-800
Leistungsaufnahme	W	1600
Werkzeugaufnahme		M14
Max. Rührkorb-durchmesser	mm	160
Gewicht ohne Rührkorb	kg	5,1
Gesamtgewicht	kg	5,8
Gesamthöhe	mm	875
Schutzklasse		II

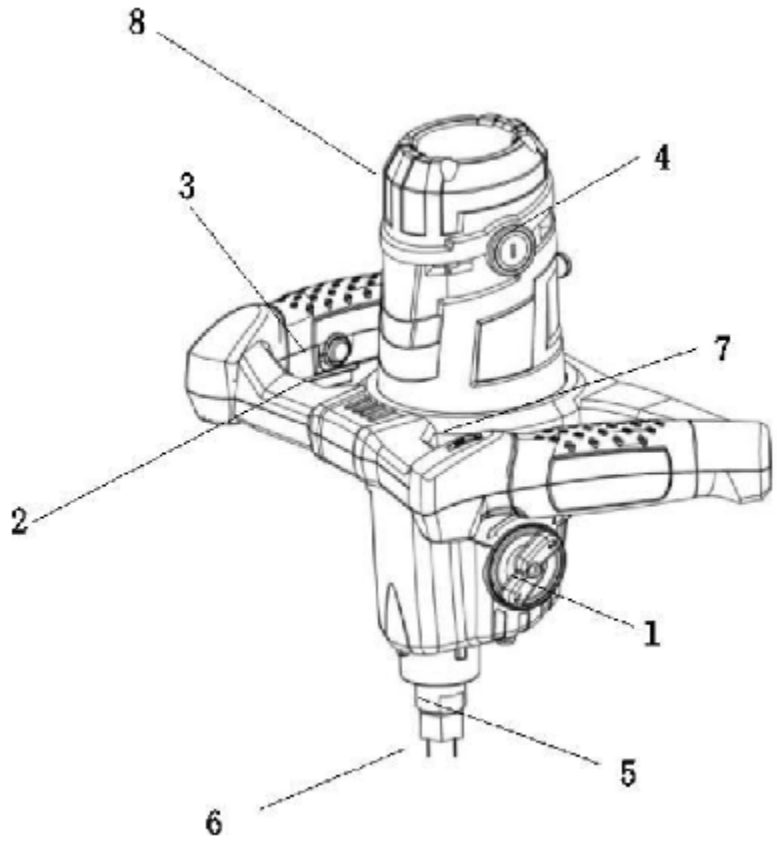

1. Schalter für Gangwahl
2. Ein-/Ausschalter
3. Arretierungsknopf
4. Kohlehalter
5. Rührkorb
6. Rührstabaufnahme
7. Stellrad für Drehzahl
8. Lüftungsschlitze